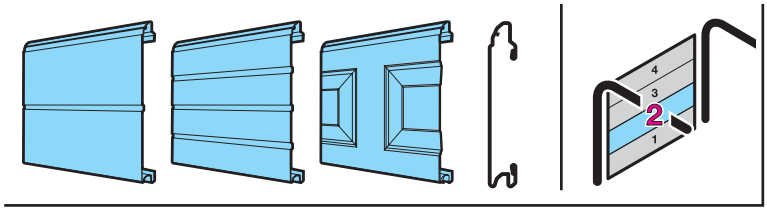


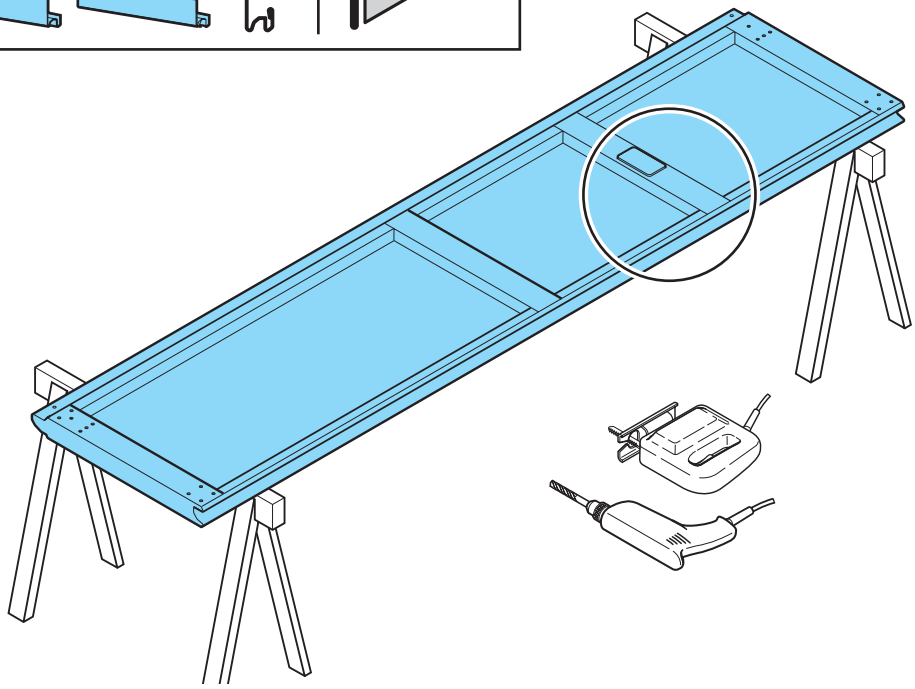

1

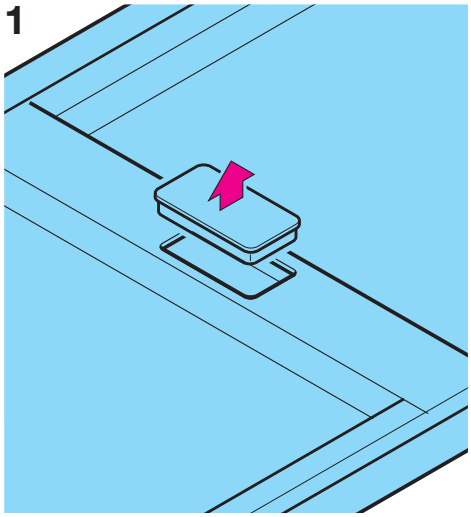

2

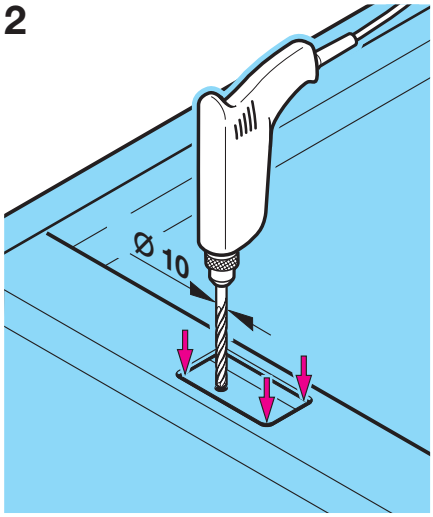


3

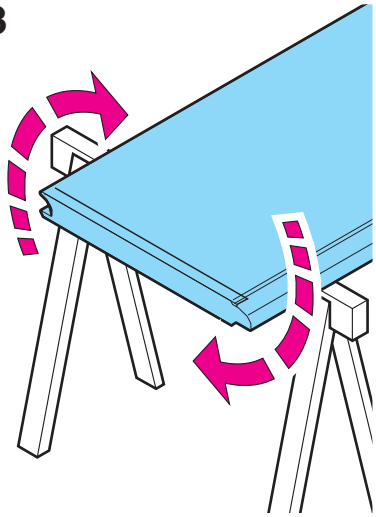

4

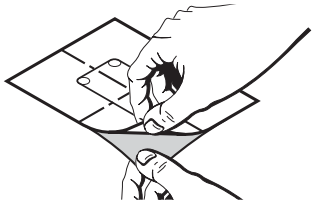

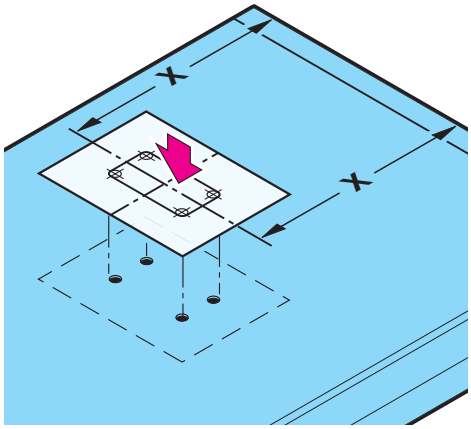


5

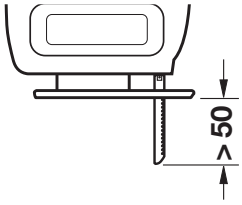


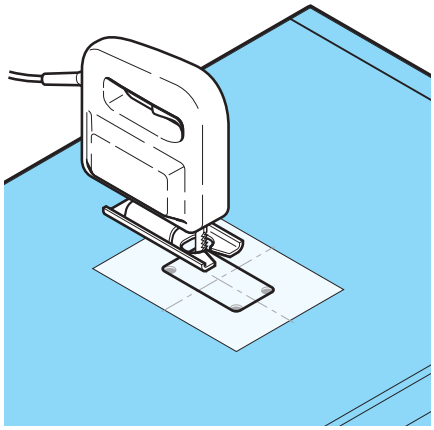

6

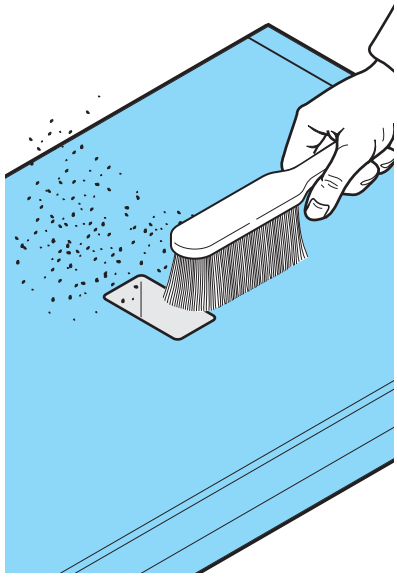

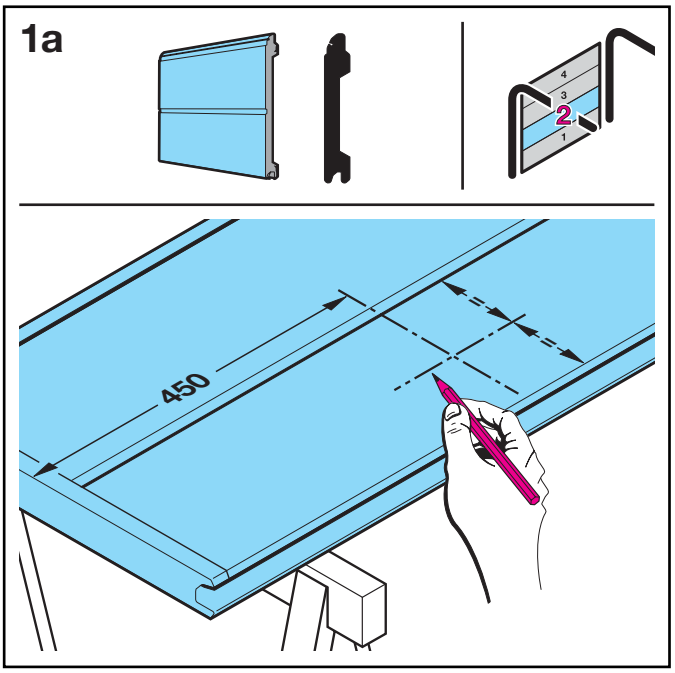


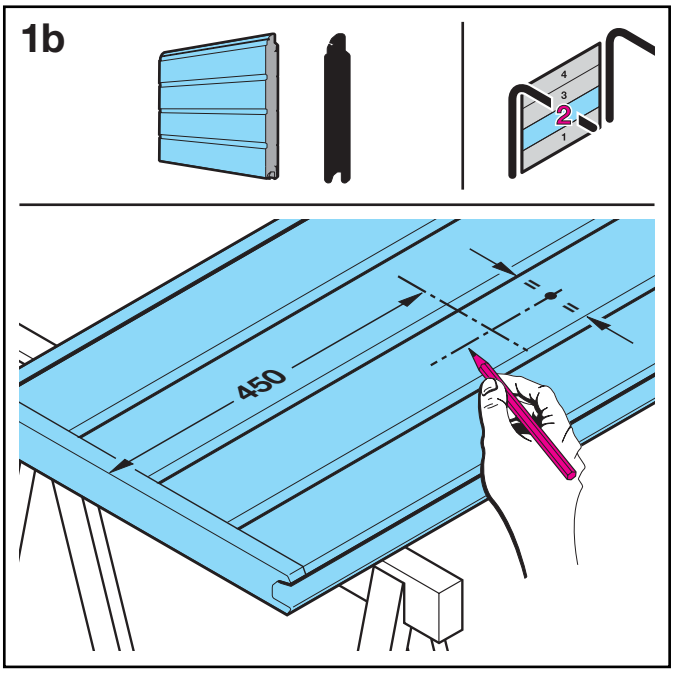


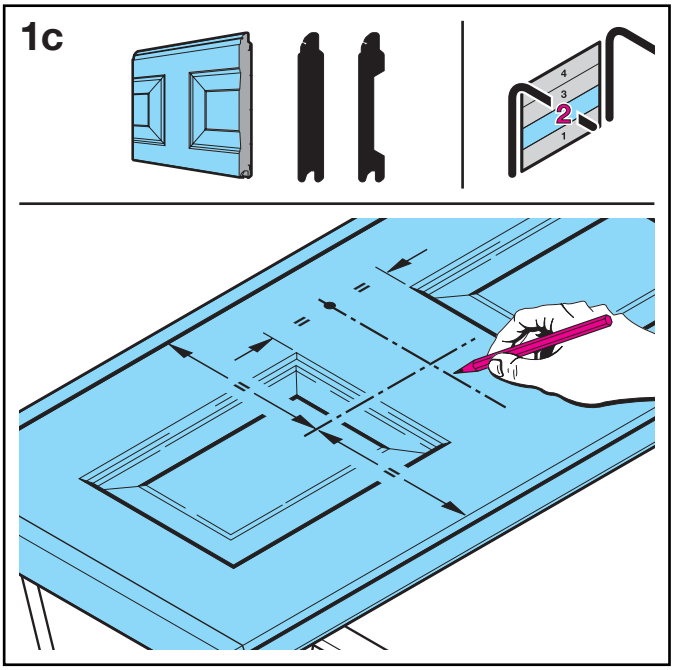


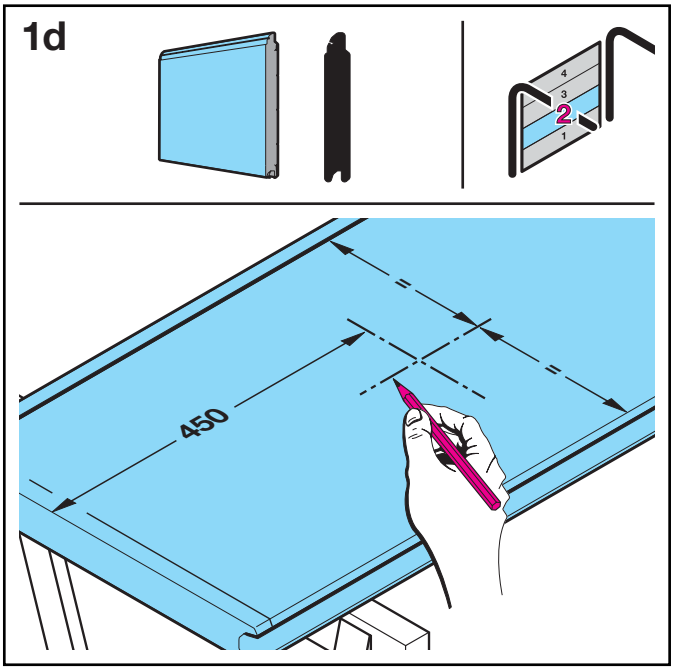


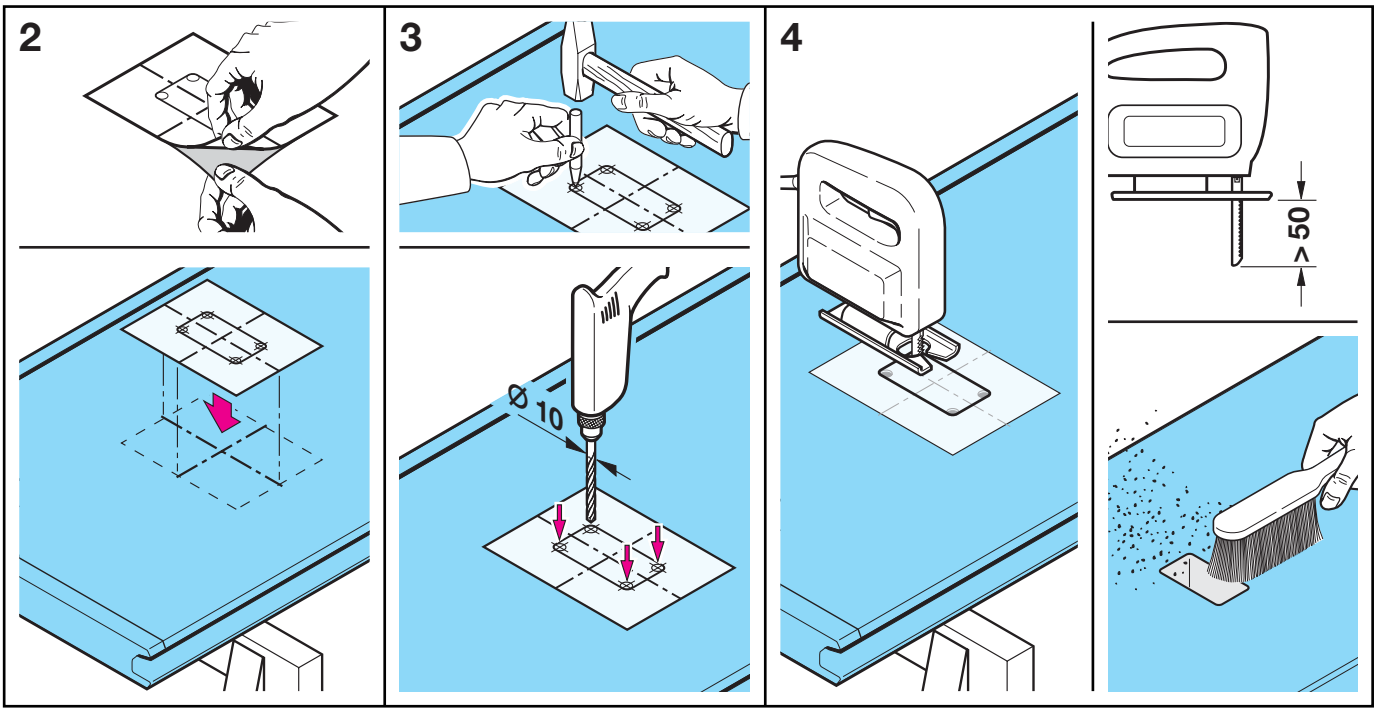


**03.2004** (??.????) Art.-Nr. 306 079 5 / G. ?