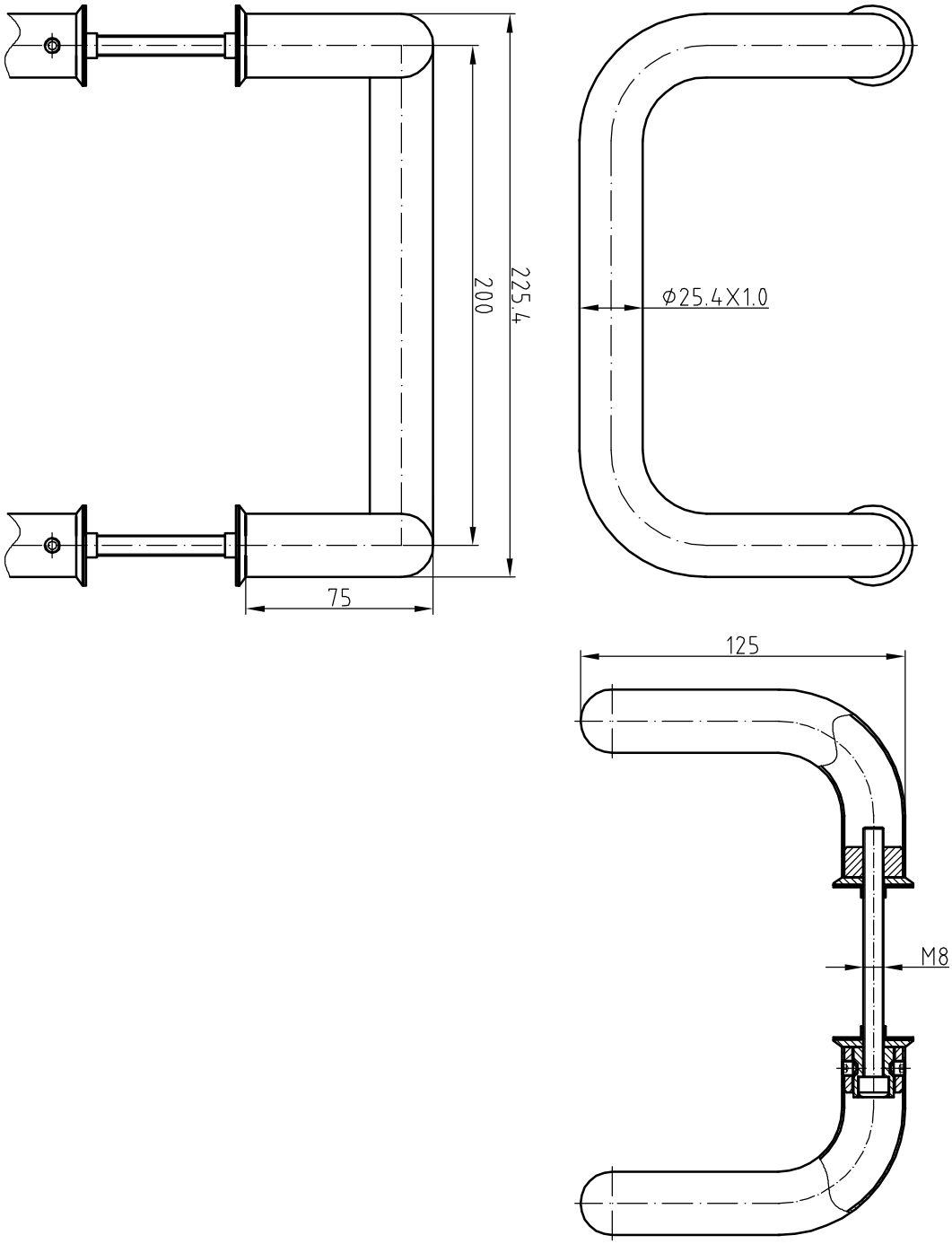

					HC-0905-25 200-INOX		
						1	1